# Lanesto - Valencia

## Spécifications
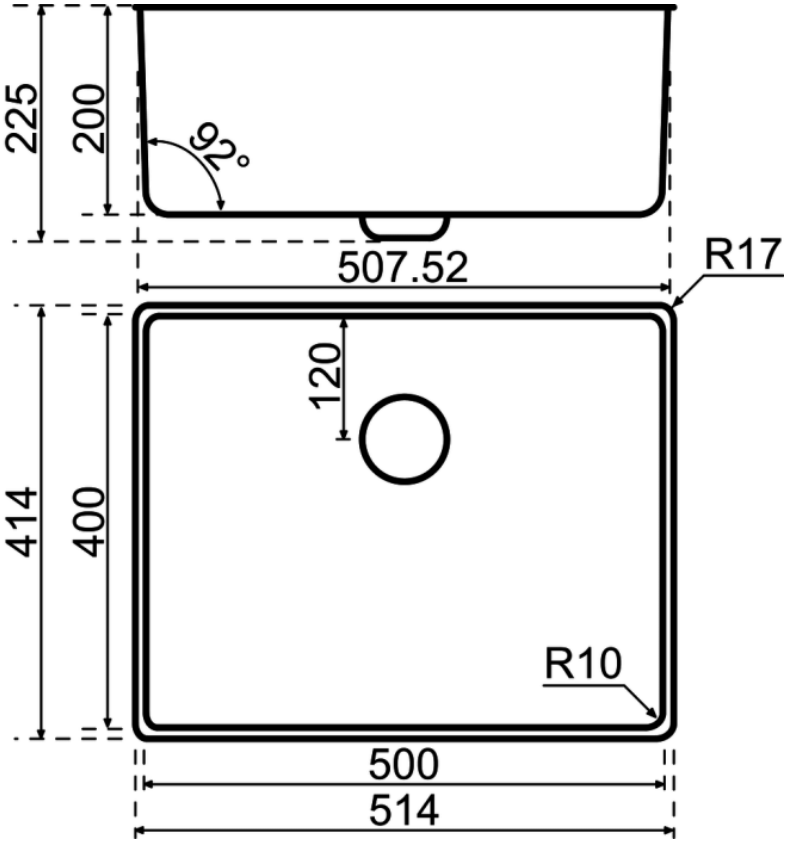
| | |
|---|---|
| Numéro d'article | LN-S0261-SB |
| Modèle d'évier | Cuve simple |
| Matériau | Inox / PVD |
| Finition | Sturdy Black |
| Type de bonde | Bonde de panier |
| Avec trop-plein mural inclus | Oui |
| Rayon | 10 (à l'intérieur)<br>17 (à l'extérieur) |
| Largeur du meuble | 600 |
| Installation | À affleurer |
| Dimensions cuve | 500 x 410 x 200 mm |
| Dimensions de l'évier + rebord | 514 x 414 x 225 mm |
| Poids | 2500 g |
| Garantie | 5 ans |
| Siphon | À commander séparément |